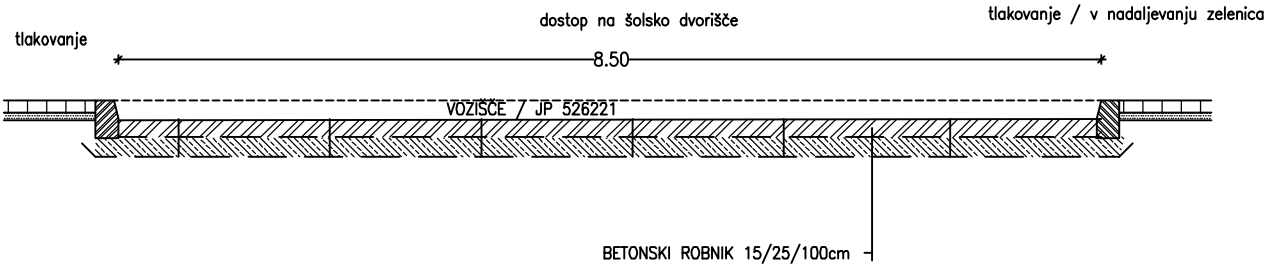

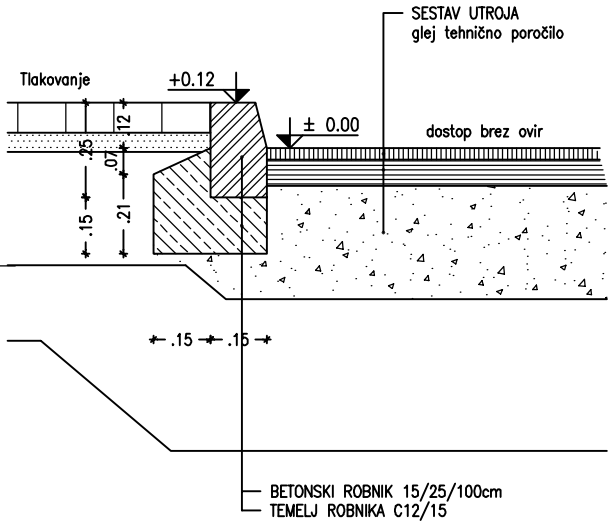

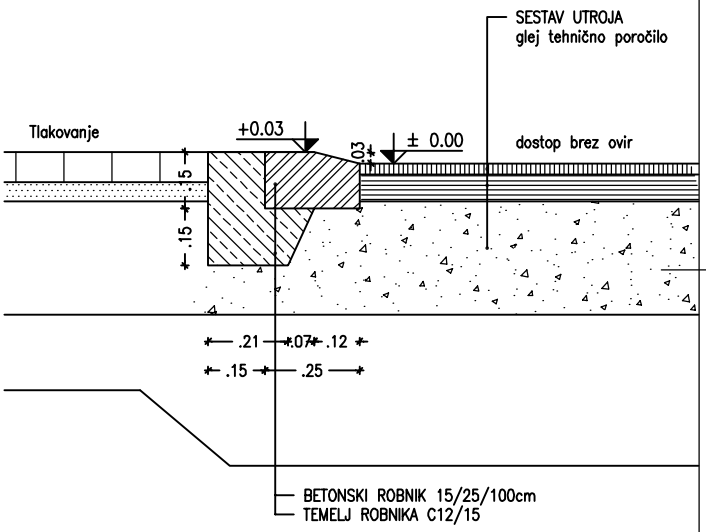

investitor:	OBČINA BREŽICE Cesta prvih borcev 18 8250 Brežice							
projektant:	Savaprojekt, d.d., Cesta kršikh žrtev 59, 8270 Krško							
objekt:	Osnovna šola Artiče							
del objekta:	II. faza: šola							
OVP:	T. Božičnik, u.d.i.a.	ZAPS 1227						
OP:	T. Zupančič, g.t.	IZS G-9349						
SP:								
vrsta risbe:	DETAJL UTOPLJENEGA ROBNIKA - dostop na šolsko dvorišče							
vrsta načrta:	2/2 - Načrt zunanje ureditve							
datum:	merilo:	št. načrta/prikaza:	št. projekta:	vrsta proj.:	vrsta nač.:	št. risbe:	št. lista:	sprem.:
feb. 2023	1:50,20	SPK-2/2	17140-10	PZI	2/2	017	01	0

savaprojekt krško
družba za razvoj, projektiranje, svetovanje, inženiring d.d.
Cesta kršikh žrtev 59
8270 Krško
Slovenija

Ta načrt velja za pogodbeno določene namene.